COOL HEAD

# INOX | Armoires

ARMOIRES PÂTISSERIE ▶ VENTILÉ ▶ CONGÉLATEUR

# QPN 1640

BAKERY

GAS R290 | 75 mm | 4 CLIMATIC CLASS | 38°C | LED

## DÉTAILS

Les articles peuvent être fournis avec des pieds réglables ou une roulette verrouillable

Jeu de guides Euronorm de 600 x 400 mm (10 couches pour chaque porte)

Bord incurvé pour un nettoyage facile

Évaporateur traité anti-corrosion

Commande numérique et commutateur principal rétro-éclairé blanc

## CARACTÉRISTIQUES GÉNÉRALES

| | |
|---|---|
| Congélateur vertical EURONORM | • |
| Extérieur et intérieur en acier inoxydable | • |
| Refroidissement ventilé | • |
| Dégivrage automatique avec chauffage électrique | • |
| Évaporateur traité anti-corrosion | • |
| Moteur fabriqué au moyen du « Système de cassettes » | • |
| Agent moussant : Cyclopentane (75 mm par côté) | • |
| Thermostat numérique | • |
| Commutateur principal rétro-éclairé blanc | • |
| Alarme du détecteur d'ouverture de porte | • |
| Joint d'étanchéité amovible | • |
| Lampe LED et serrure montées de série | • |
| Porte à fermeture automatique | • |
| Ensemble de 20 glissières pour plateaux de boulangerie 600 X 400 | • |
| Pieds réglables S/S N° 4 - (Roulettes verrouillable en option) | • |
| Classe énergétique: F | • |

## DIMENSIONS DU PRODUIT

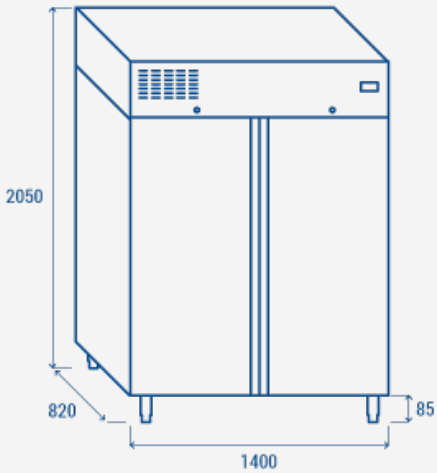


## SPÉCIFICATIONS TECHNIQUES

| | |
|---|---|
| Capacité | **1300 L** |
| Température | **-18° ~ -22°C** |
| Consommation | **14.8 kWh/24h** |
| Puissance nominale | **750 W** |
| Niveau de bruit | **53 dB(A)** |
| Poids net | **197 Kg** |
| Poids brut | **220 Kg** |
| Dimensions extérieures (LxPxH mm) | **1400x820x2050** |
| Dimensions internes (LxPxH mm) | **1250x685x1435** |
| Dimensions de l'emballage (LxPxH mm) | **1440x860x2080** |
| Quantités de chargement 20'/40'/40'HQ | **10/21/21** |

## CERTIFICATIONS

CE RoHS

COOL HEAD EUROPE
We make the world a cooler place

www.coolheadeurope.com